ՀԻՄՆԱՅԻՆ ՀԵԾԱՆ ՀՀ- 2

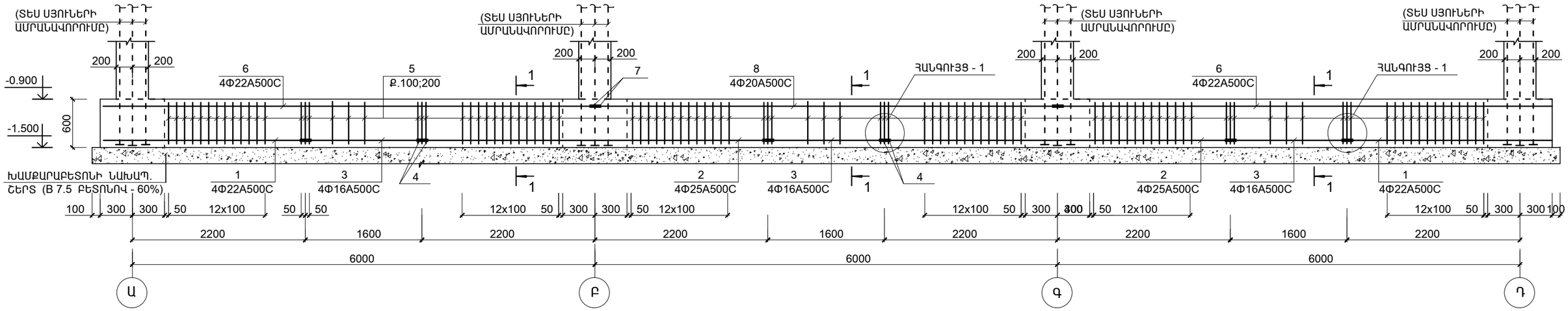

1 - 1

ՀԻՄՆԱՅԻՆ ՀԵԾԱՆ ՀՀ- 2

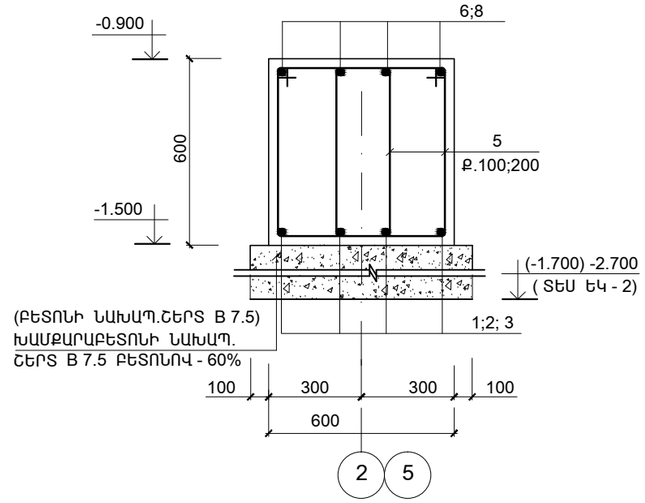

ՀԱՆԳՈՒՅՑ - 1

(ԵՐԿԱՅՆԱԿԱՆ ԱՄՐԱՆՆԵՐԻ ԾԱՅՐԱԿՑՄԱՆ ՀԱՆԳՈՒՅՑ)

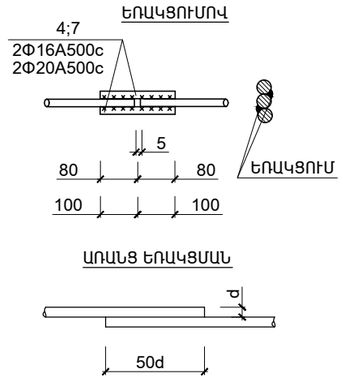

ՄԱՍՆԱԳԻՐ

ԴԻՐՔ	ՆՇԱՆԱԿՈՒՄԸ	ԱՆՎԱՆՈՒՄԸ		ՔԱՆ.	ՔԱՇԸ ՄԻԱՎՈՐԻ ԿԳ.	ԾԱՆՈԹ. ԸՆԴ. ԿԳ.
	ՄԻԱՁՈՒՅԼ Ե.Բ ԷԼ _ ԵՐ					
		ՀԻՄՆԱՅԻՆ ՀԵԾԱՆ ՀՀ-2				
1	ГОСТ Р 52544-2006	Φ22 A500C	L = 2580	8	6.37	51.0
2	–"–	Φ25 A500C	L = 4400	8	16.94	135.5
3	–"–	Φ16 A500C	L = 1600	12	2.53	30.4
4	–"–	Φ16 A500C	L = 160	48	0.25	12.0
6	–"–	Φ22 A500C	L = 6380	8	19.14	153.1
8	–"–	Φ20 A500C	L = 6000	4	14.82	59.3
7	–"–	Φ20 A500C	L = 200	16	0.5	8.0
5	–"–	Φ8 A-IC	L = 2030	252	0.81	204.1
	ՆՅՈՒԹԸ՝	ԲԵՏՈՆ B20				6.7 (Մ³)

ՄԵՏԱՂԻ ԾԱԽՍԻ ԱՄՓՈՓԱԳԻՐԸ ՄԵԿ ԷԼ-ՏԻ ՀԱՄԱՐ ; ԿԳ

ԷԼ - ՏԻ ՄԱԿՆԻՇԸ	ԱՄՐԱՆԱՅԻՆ ՏԱՐՐԵՐ							
	ԱՄՐԱՆԻ ԴԱՍԸ							ԸՆԴ. ԾԱԽՍԸ
	A-IC		A500C					
	ГОСТ Р 52544-2006							
	Φ8	ԸՆԴ.	Φ16	Φ20	Φ22	Φ25	ԸՆԴ.	
ՀՀ - 2	204.1	204.1	42.4	67.3	204.1	135.5	449.3	653.4

ՏԱՐՐԵՐԻ ՄԱՍՆԱՑՈՒՑԱԿ

ԴԻՐՔ	ԷՍՔԻԶ
5	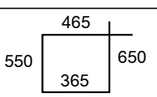

ԽԱՄՔԱՐԱԲԵՏՈՆԻ ՆԱԽԱՊԱՏՐԱՍՏԱԿԱՆ ՇԵՐՏԻ ՆԵՐՔԵՎԻ ՆԻՇԸ ՆԱՅԵԼ ՀԻՄՔԵՐԻ ՀԱՏԱԿԱԳԻԾԸ (ԹԵՐԹ ԵԿ-2)

ԾՐԱԳՐԻ ԱՌԱՋԱԴՐԱՆՔ՝ TGQ-09			ՎԱՐԴԱՋՈՐԻ ՄԱՆԿԱՊԱՐՏԵԶԻ ԿԱՌՈՒՑՄԱՆ ՀԱՄԱՐ ԱՆՀՐԱԺԵՇՏ ՆԱԽԱԳԾԱՅԻՆ ԱՇԽԱՏԱՆՔՆԵՐ
			ԿՈՆՍՏՐՈՒԿՏՈՐԱԿԱՆ ՄԱՍ
ՆԱԽԱԳԾ.	ԱՂԱՋԱՆՅԱՆ Լ.		ՀԻՄՆԱՅԻՆ ՀԵԾԱՆ ՀՀ-2
ՊԱՇՏՈՆ	ԱՋԳԱԼՈՒՆ	ՍՏՈՐԱԳՐ.	

ՓՈՒԼ	ԹԵՐԹ	ԹԵՐԹԵՐ
ԱՆ	ԵԿ-5	48

ՃԱՐՏԱՐԱՊԵՏԱԿԱՆ ԳՐԱՍԵՆՅԱԿ ԵՎՐՈՍ ՍՊԸ ENGINEERING EVROS LLC